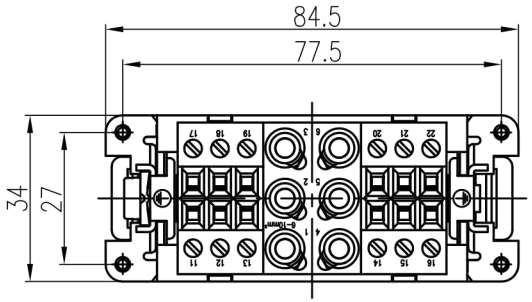

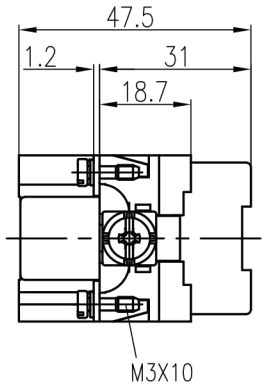

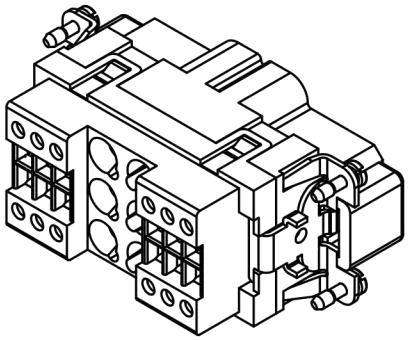

技术参数:
插芯:
- 插针数: 6/12+PE
- 额定电流:
  · 电力区: 40A
  · 信号区: 10A
- 额定电压:
  · 电力区: 690V
  · 信号区: 230V/400V
- 额定脉冲电压:
  · 电力区: 6kV
  · 信号区: 4kV
- 污染等级: 3
- 绝缘阻抗: ≥10^{10}Ω
- 材料: 聚碳酸酯
- 颜色: RAL 7032(浅灰色)
- 温度范围: −40℃ − +125℃
- 依据UL 94的阻燃等级: V0
- 可插拔次数: ≥500
插针:
- 接线方式: 轴向螺栓连接
- 材料: 铜合金
- 表面处理: 镀银
- 接触电阻:
  · 强电针: ≤0.5mΩ
  · 信号针: ≤3mΩ
- 线径范围:
  · 强电针: 6−10mm^2
  · 信号针: 0.2−2.5mm^2(24−14 AWG)
- 最大绝缘直径:
  · 强电针: 6.1mm
- 拧紧力矩:
  · 强电针:
    mm^2: 2.5 4 6 10
    N · m: 1.5 1.5 2 2
  · 信号针: 0.8N · m
- 剥线长度:
  · 强电针:
    mm^2: 2.5 4 6 10
    mm: $5^{\pm1}$ $5^{\pm1}$ $8^{\pm1}$ $8^{\pm1}$
  · 信号针: 7.5mm
- 工具:
  · 内角扳手: SW−2*40

Technical specification:
Insters:
- No. of contact: 6/12+PE
- Rated current:
  · Power area: 40A
  · Signal area: 10A
- Rated voltage:
  · Power area: 690V
  · Signal area: 230V/400V
- Rated impulse voltage:
  · Power area: 6kV
  · Signal area: 4kV
- Pollution degree: 3
- Insulation resistance: ≥10^{10}Ω
- Material: polycarbonate
- Colour: RAL 7032(light grey)
- Temperature range: −40℃ − +125℃
- Flammability acc.to UL 94: V0
- Mating cycles: ≥500
Contacts:
- Terminal: axial screw terminal
- Material: copper alloy
- Surface: hard−silver plated
- Contact resistance:
  · Power contacts: ≤0.5mΩ
  · Signal contacts: ≤3mΩ
- Wire gauge:
  · Power contacts: 6−10mm^2
  · Signal contacts: 0.2−2.5mm^2(24−14 AWG)
- Max. insulation diameter: 6.1mm
- Tightening tourque:
  · Power contacts:
    mm^2: 2.5 4 6 10
    N · m: 1.5 1.5 2 2
  · Signal contacts: 0.8N · m
- Stripping length:
  · Power contacts:
    mm^2: 2.5 4 6 10
    mm: $5^{\pm1}$ $5^{\pm1}$ $8^{\pm1}$ $8^{\pm1}$
  · Signal contacts: 7.5mm
- Tools:
  · Hexagonal driver: SW−2*40

			订货号 Order No.
版本 REV	重量 weight	比例 Scale	产品代号 Part Code
V1.0		1:1	SO-HK-006.2/12-M

浙江思美克电气科技有限公司
ZHEJIANG SMICO ELECTRICAL TECHNOLOGY CO.,LTD